NAZWA ELEMENTU	BALUSTR. OSTATNIEGO PODESTU	PORĘCZ	BALUSTRADA BALKONU "A"	BALUSTRADA TARASU "B"	BALUSTRADA TARASU "C"	BALUSTRADA BALKONU "D"	BALUSTRADA ZABEZPIECZAJĄCA		WYŁAZ DACHOWY (KOPUŁKA)	WYGRODZENIE KOMÓREK	
OZNACZENIE NA RYS.	B1	P1	A	B	C	D	Bp1	Bp2			
SCHEMAT	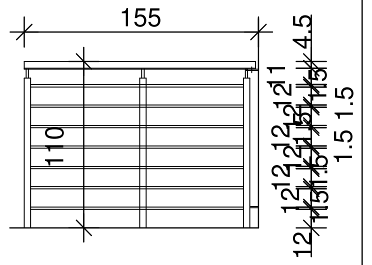	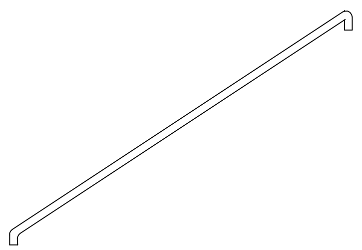	WIDOK OD STRONY ELEWACJI 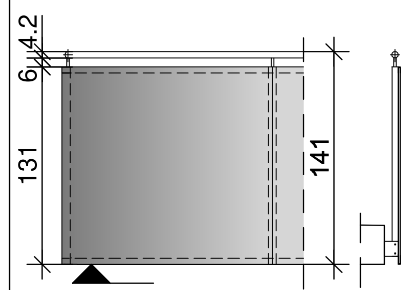 poz. spodu płyty balkonowej	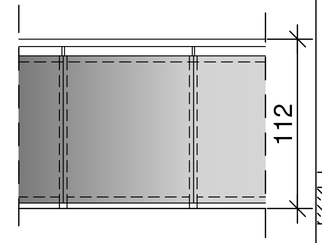	WIDOK OD STRONY WEWN. TARASU 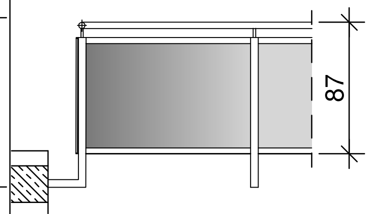	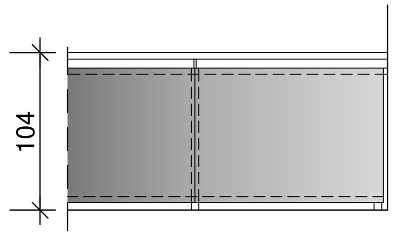	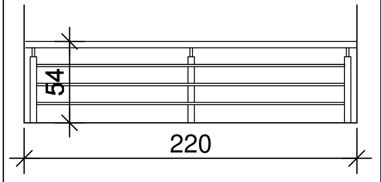	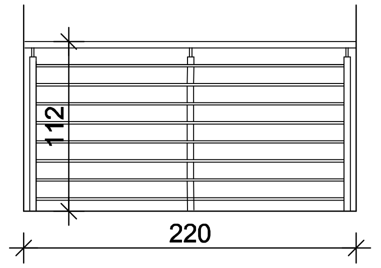	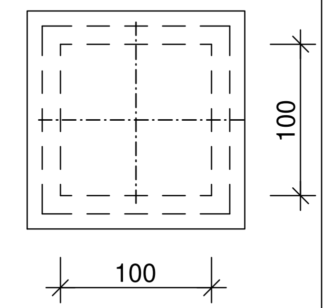	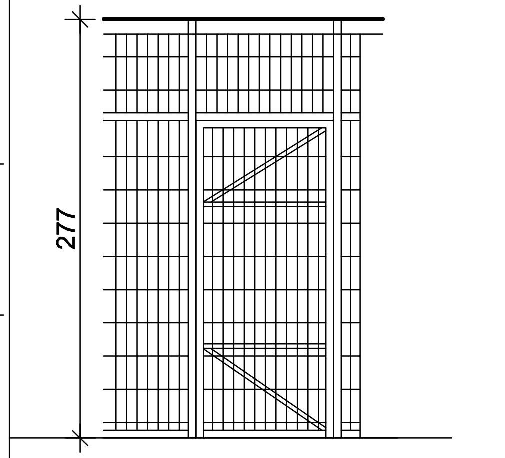 wys. 277 cm (w garażu)	wys. 311 cm (komórki lok.)
Wymiary w mm	1,55x1,10 mb							230 x 112 cm			
ILOŚĆ piwnice										8,40 mb	8,10 mb
ILOŚĆ parter			17,49 mb	-	-	2,50 mb	1	-	-	-	-
ILOŚĆ I piętro			27,50 mb	-	20,25 mb	-	-	1	-	-	-
ILOŚĆ II piętro			23,69 mb	8,80 mb	24,50 mb	-	-	1	-	-	-
ILOŚĆ III piętro			23,69 mb	-	-	-	-	1	1	-	-
OGÓŁEM	1,55 mb	25,10mb	92,37 mb	8,80 mb	44,75 mb	2,50 mb	1 szt.	3 szt.	1	8,40 mb w tym drzwi 1prawe i 1 lewe	8,10 mb w tym drzwi 2prawe i 2 lewe
CIĘŻAR											
UWAGI:	BALUSTRADY ZE STALI NIERDZEWNEJ WG ROZWIĄZAŃ TYPOWYCH FIRMY SPECJALISTYCZNEJ Końcówki poręczy balustrad kotwić w murze		BALUSTRADA ZE STALI NIERDZEWNEJ, SZKLANA (SZKŁO KLEJONE BEZPIECZNE) ZMATOWIONA, ZE WZOREM Końcówki poręczy balustrad kotwić w murze						ŚWIETLIK Z FUNKCJĄ WYŁAZU	wygrodzenie typu GMS-K stalowe, ażurowe	

NAZWA ELEMENTU	SKRZYNKI NA LISTY	TABLICA INFORM.	WYCIER. STALOWA	BALUSTRADA ZEWNĘTRZNA			
OZNACZENIE NA RYS.	SK 1	T 1	ACO	BZ1	BZ2		BZ3
SCHEMAT	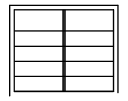	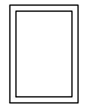	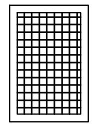	ROZWINIĘCIE BALUSTRADY ŚCIANY OPOROWEJ (WIDOK OD STRONY ZJAZDU) 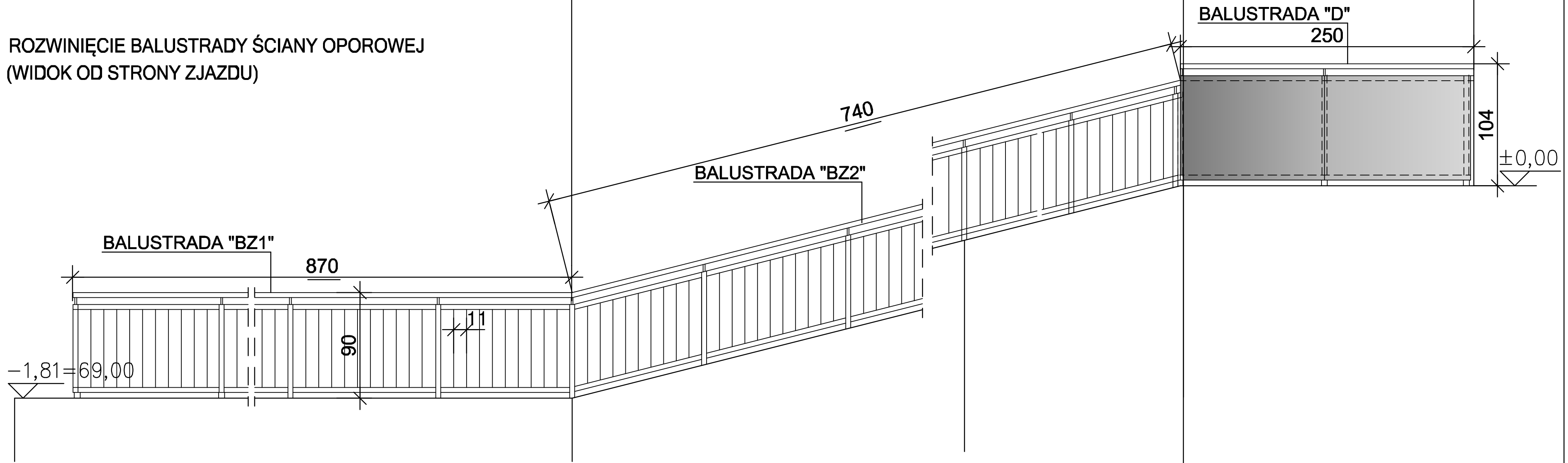			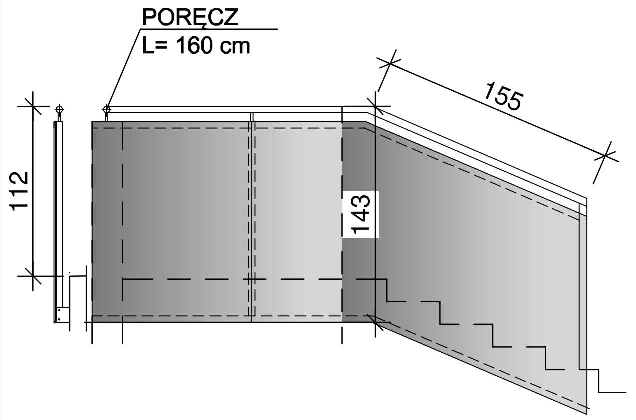 BALUSTRADA SCHODÓW ZEWNĘTRZNYCH
Wymiary w mm		45x65cm	75 x 50 cm				
ILOŚĆ piwnice			-				
ILOŚĆ parter	1 kpl./10 skrz.	1szt.	1 szt.	8,70 mb	7,40 mb	2,50 mb	6,80 mb
ILOŚĆ I piętro							
ILOŚĆ II piętro							
ILOŚĆ III piętro							
OGÓŁEM		1 szt.	1 szt.	8,70 mb	7,40 mb	2,50 mb	6,80 mb
CIĘŻAR							
UWAGI:	2 x 55,4x39x27						

UWAGI:

1. Wszystkie elementy stalowe, wykonywane ze stali nierdzewnej polerowanej

ZESTAWIENIE BALUSTRAD I ŚLUSARKI

ARCHI MR.PL

R2 BIURO USŁUG PROJEKTOWO-HANDLOWYCH
Roman Romanowicz
85-348 Bydgoszcz ul.Słoneczna 2L, tel. +48 601677058

NAZWA, ADRES OBIEKTU BUDOWLANEGO: Budynek mieszkalny wielorodzinny z lokalem usługowym przy ul. Fałata w Bydgoszczy działka.nr 342/2, 345/4, obr. 046101_1.0074 INWESTOR: Pomorska Spółdzielnia Mieszkaniowa 85-685 Bydgoszcz, ul. Zaświat 32			NAZWA RYSUNKU: ZESTAWIENIE BALUSTRAD I ŚLUSARKI		
ARCHITEKTURA					
projektant:	arch. Roman Romanowicz	upr. w specj. architekton upr.UAN-KZ-7210/259-87			
sprawdził:	arch. Michał Kulczyński	upr. w specj. architekton KPOKK IARP 85/2012			
opracował:	mgr inż. Ewa Borowa				
branża: arch.	stadium: PW	10.09.2021	Skala 1:50	Nr rys.	15